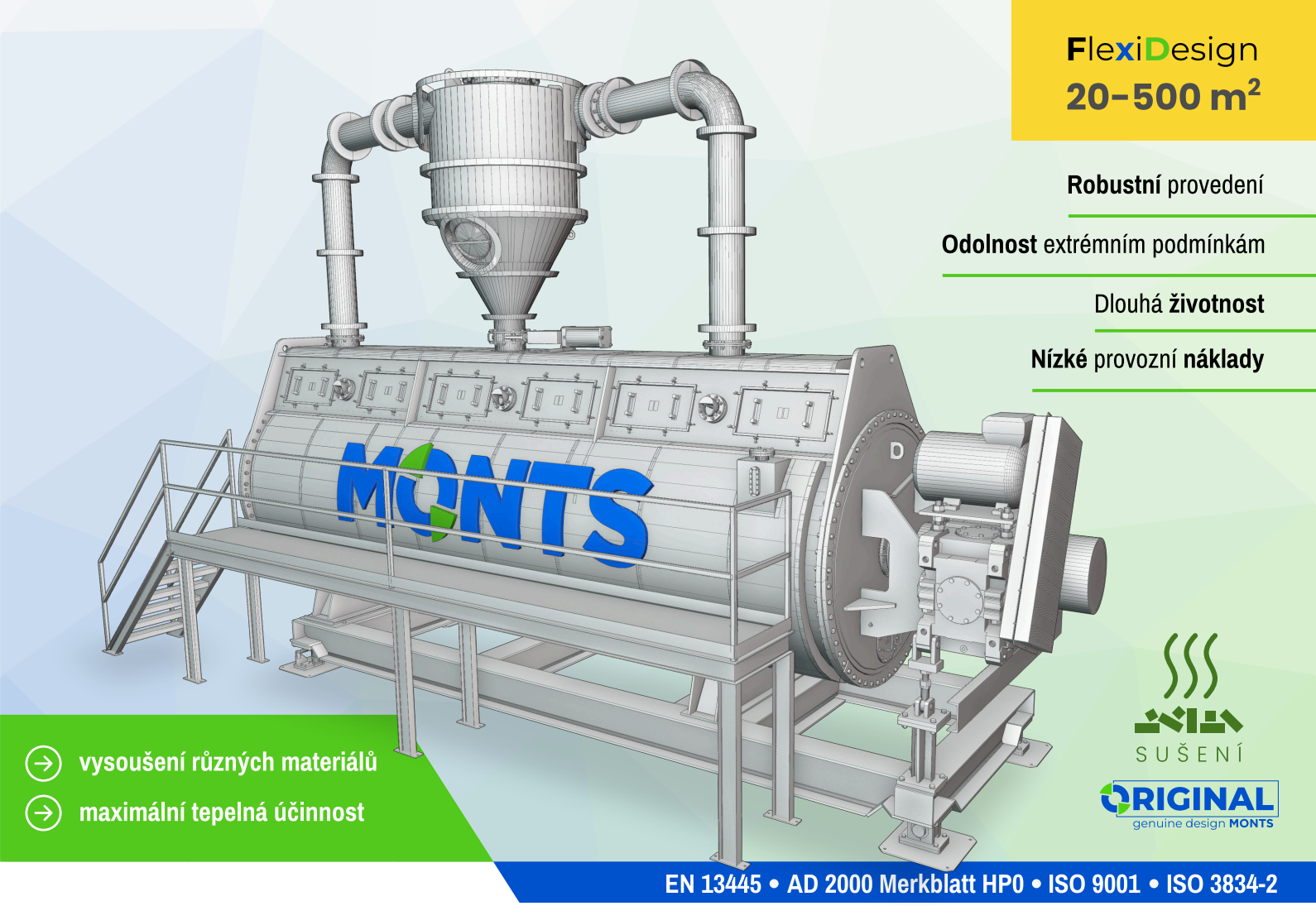

FlexiDesign
20–500 m²

Robustní provedení

Odolnost extrémním podmínkám

Dlouhá **životnost**

Nízké provozní **náklady**

- vysoušení různých materiálů
- maximální tepelná účinnost

SUŠENÍ

ORIGINAL genuine design MONTS

EN 13445 • AD 2000 Merkblatt HP0 • ISO 9001 • ISO 3834-2

KONTINUÁLNÍ DISKOVÁ SUŠÁRNA KDM

Vyrobeno z jakostních nerezových a uhlíkových ocelí nebo jejich kombinací

Výhřevná plocha 20 - 500 m²

Snadná servisovatelnost díky promyšlené konstrukci

Náhradní díly a spotřební materiál po celou dobu životnosti

Bohaté příslušenství

Servisní a asistenční služby

Tradice a dlouholeté **zkušenosti** v oboru

Vyrobeno v **České republice** z kvalitních **evropských materiálů**

EU

Aplikace:

- **vedlejší živočišné produkty** (droby, krev, tuková tkáň, kosti, kůže, části ryb, a pod.)
- **larvy** z hmyzích proteinových farem
- **gastro odpady** z restaurací a supermarketů
- průmyslové **odpadní kaly** a další suroviny s obsahem vody

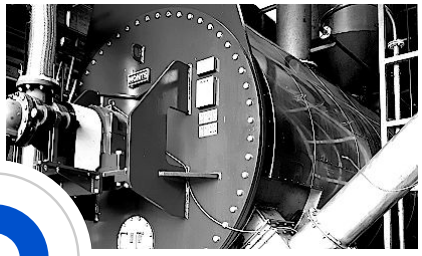

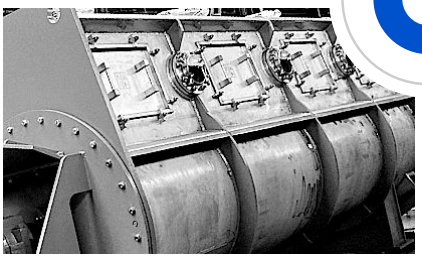

monts.cz — +420 494 940 321 — sales@monts.cz

MONTS

Kontinuální rotační disková sušárna MONTS KDM

1 vstup
2 výstup
3 brýdové páry
4 topná pára
5 kondenzát

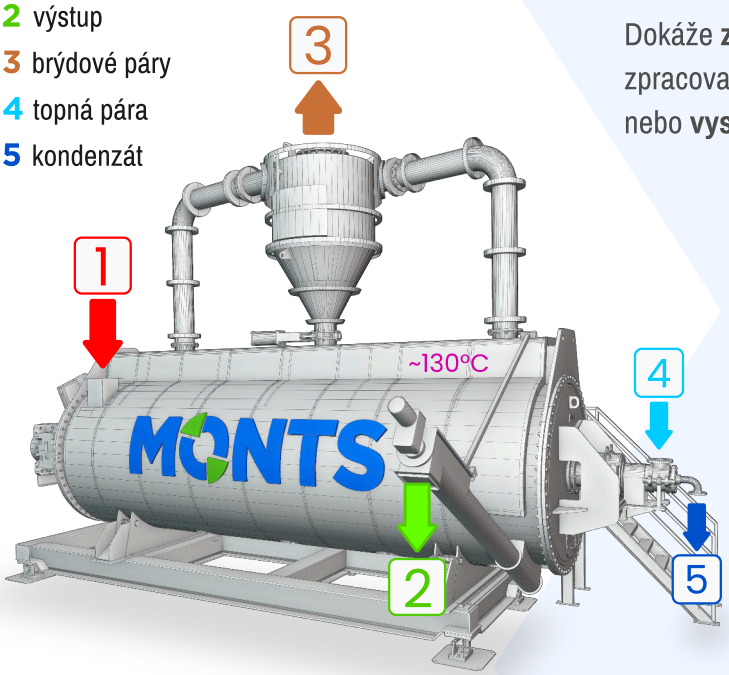

Dokáže **z rozdrcené mokré** lepkavé suroviny **získat** snadno zpracovatelnou **sypkou moučku** s vysokým obsahem cenných látek nebo **vysušený kal** k dalšímu mnohostrannému využití.

Srdcem naší sušárny je párou **vyhřívaný rotor. Diskové uspořádání** rotoru zaručuje **velkou topnou plochu** na malém prostoru a tím vysokou **kapacitu** a **efektivitu** sušícího procesu.

Rotor šetrně **suší**, intenzivně **promíchává** a zároveň, díky vhodnému nastavení lopatek, **posunuje** materiál. Vytváří **homogenní** hmotu v **konzistentní** kvalitě s **optimálním** zachováním všech hodnot.

Pevnou součástí stroje je **prostorný parní dóm** pro **účinný odvod** vlhkosti do kondenzačního systému.

Plášť je zajištěn proti úniku tepla silnou **izolací.**

Každý stroj je před dodáním **pečlivě testován** podle platných výrobních **norem** a relevantních **směrnic.**

MONTS FlexiDesign

Vlastní **projekční** a **konstrukční** oddělení a moderní **výrobní závod** nám umožňuje nabídnout **dokonalé přizpůsobení** stroje podle požadavků zákazníka.

Modifikace:

↔ vyšší **rychlost sušení** a úspora místa

- vyhřívaný dvojitý plášť sušárny s oběhem topné páry

↔ **snížení teploty** sušení, zachování **nutričních hodnot**, nižší energetické **náklady**

- podtlakové provedení sušárny

Příslušenství:

↑ **doprava** suroviny

- plnící šnekový dopravník
- vynášecí šnekový dopravník s frekvenčním měničem

↑ **napojení** na další součásti linky

- potrubí pro přívod páry a odvod kondenzátu

↑ **stabilní** umístění a snadná **obsluha**

- nosný rám
- obslužná plošina

↑ **čištění** výparů

- cyklónový odlučovač pevných částí (cyklon, potrubí, nožové šoupě / turniket)
- vodní pračka (sprcha)
- odprašovací šnek

↑ průběžné **monitorování** provozu

- teplotní čidla ve spodní části nádoby
- váhy v nosném rámu + vyhodnocovací jednotka
- hladinové čidlo

↑ tepelná **efektivita**

- tlaková nádoba na kondenzát topné páry

Základní sestava:

sušárna KDM (nádoba, rotor, pohon, parní hlava) + vynášecí **šnekový dopravník** zpracované moučky + nosný **rám** + zařízení pro **čištění brýdových par** (cyklóna / vodní pračka)

MONTS

Služby:

Pomůžeme realizovat váš projekt od prvních plánů až po uvedení do provozu.

Náš **servis** je vám k dispozici **po celou dobu životnosti stroje.**

- Návrh
- Montáž
- Školení
- Servis
- Rozšířená záruka
- Program JISTOTA
- Náhradní díly
- Inspekce

Standardní provedení kontinuální diskové sušárny **KDM**:

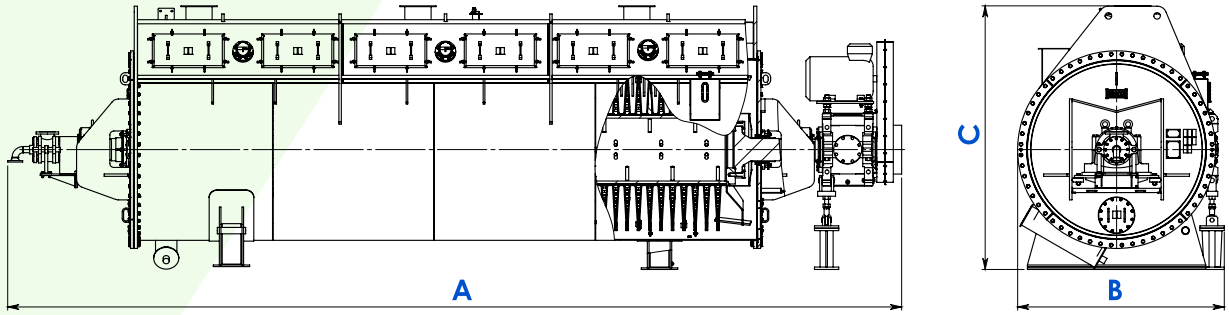

Parametr	MJ	KDM20	KDM50	KDM100	KDM200	KDM300	KDM450
Výhřevná plocha	m^2	**20**	**50**	**100**	**200**	**300**	**450**
Výkon elektromotoru	kW	15	30	45 - 55	55 - 90	90 - 110	130 - 200
Hmotnost	kg	6 200	15 000	25 000	45 500	60 500	92 000
Délka (A)	mm	5 000	6 000	8 000	10 700	12 400	13 000
Šířka (B)	mm	1 200	1 650	1 700	2 300	2 400	2 800
Výška (C)	mm	1 900	2 500	2 500	2 800	3 300	4 000

Komplexní řešení **MONTS**

Máme zařízení pro **každou část** výrobního procesu. Dodáváme i **potrubí**, **konstrukce** a další **doplňky**. Seznamte se s celou naší nabídkou.

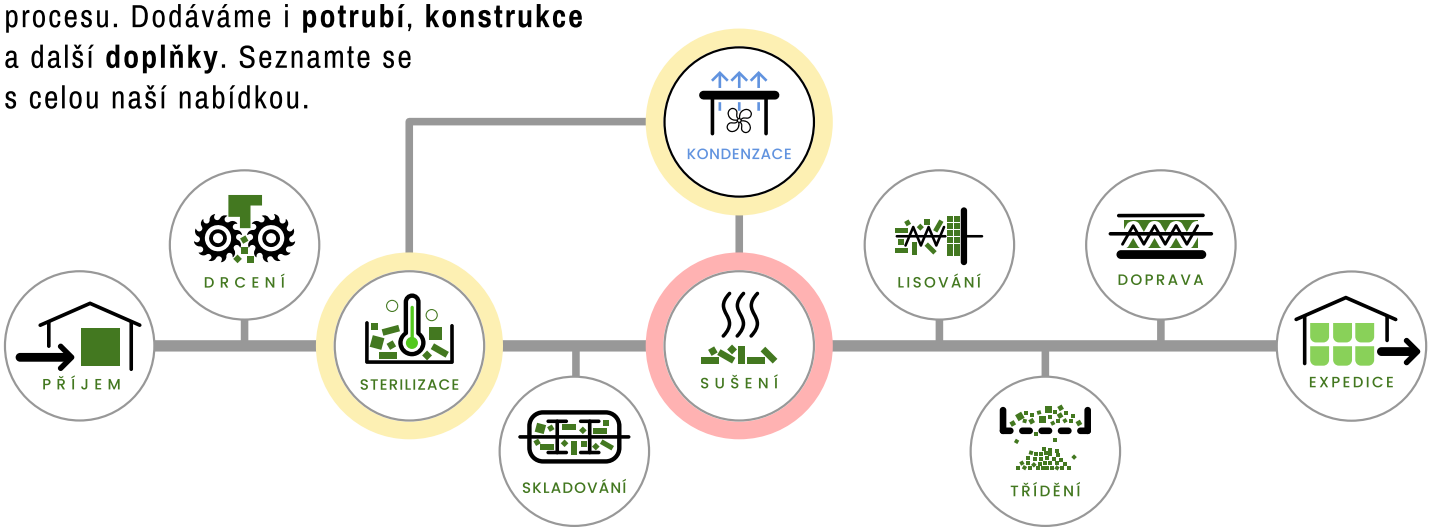

MONTS.cz

Vážní 1147
500 03 Hradec Králové
Česká republika

IČO: 259 49 969
DIČ: CZ25949969
DataID: 373vWymt

Zákaznická linka
+420 **494 940 321**
sales@monts.cz